	typ szklenia lub wypełnienia	szyba zewnetrzna	przepuszczalnoasć światła	odbicie światła i wybarwienie	pustka	szyba srodkowa	pustka	szyba wewnetrzna	lokalizacja szklenia
szklenie potrójne	szklenie zespolone potrójne - bezpieczne, przezierne	szyba np. COOL-LITE ST150 ESG VSG 44.4 /hartowana i laminowana/	45	37- jasnoszary	16 mm argon	szyba float bezbarwna 4 mm	16 mm argon	szyba float bezbarwna ESG VSG 44.4 /hartowana i laminowana/	drzwi: DZ1; okno: O1

Uwaga - ostateczne grubośći szyb oraz technologia uzyskania stopnia bezpieczeństwa szklenia - wg ustaleń konkretnego dostawcy stolarki, na etapie sporządzania projektu warsztatowego

DRZWI

OZNACZENIE	DZ1	
SCHEMAT	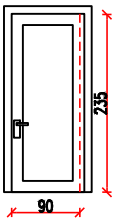	
ZEWN. WYMIARY OŚCIEŻNICY B/H [cm]	116x245	
PRAWE/LEWE	P	L
LOKALIZACJA parter	1	–
OGÓŁEM szt	1	
powierzchnia [m²](1–elementu)	2,84	
PROFIL	D – C	
KOLOR:	RAL 9006	

UWAGI OGÓLNE:

1. Przed przystąpieniem do wykonania ślusarki i przed przystąpieniem do projektu warsztatowego - wymiary i sposób montażu ustalić w trakcie pomiaru powykonawczego na budowie. Montaż oraz wszelkie elementy pośrednie jakie wymagane są do jej zamontowania - stanowią zakres robót wykonawcy stolarki.
2. Wielkości otworów drzwiowych podano jako wymiary netto (w świetle konstrukcji drzwi i skrzydła po ich otwarciu pod kątem 90°) - patrz rubryka SCHEMAT. Zewnętrzne wymiary ościeżnicy podano orientacyjnie i mogą ulec zmianie dla konkretnego systemu stolarki - co uwzględnić należy podczas prac związanych z wykonywaniem otworowania dla drzwi i okien.
3. Zewnętrzne parapety aluminiowe - jako rozwiązanie systemowe w kolorze stolarki. Jako parapet wewnętrzny zastosować blat roboczy korespondentów - co stanowi elemnt wyposażenia kabinny /poza zakresem opracowania/.
4. Drzwi zewnętrzne wyposażyć w podwójne zamki patentowe i klamki
5. Dla stolarki okiennej zewnętrznej stosować max. wsp. U=0,90 W/m2K . Dla slusarki zewnętrznej drzwiowej - wypełnineie panelem aluminiowym ocieplonym - max. U=1,30 W/m2K;
6. Dla stolarki okiennej i drzwiowej stosować systemowe rozwiązania aluminiowe.

W oznaczeniach profili stolarki przyjęto następujące symbole:
C - profil z przegrodą cieplną - tzw. ciepły
O - system okienny aluminiowy - profil okienny
D - system stolarki aluminiowej - profil drzwiowy

UWAGA: Dokumentacja warsztatowa wszystkich elementów zawartych w zestawieniu stolarki wykonywana przez producenta - przed przekazaniem do realizacji - podlega uzgodnieniu przez autora projektu architektonicznego w ramach nadzoru autorskiego.

O1 – 1szt.

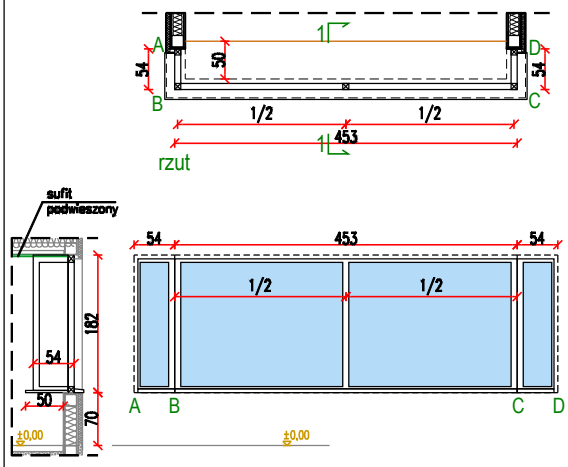

PROFIL: O–C

powierzchnia – 10,0m²
profil: O – C
kolor: RAL 9006

PRO-ARCH-2 sp. z o.o. s.k.
43-100 TYCHY UL. SIENKIEWICZA 24

e-mail : biuro@proarch.com.pl ,
WWW.PROARCH.COM.PL

IMIE i NAZWISKO PROJEKTANTA i SPRAWDZAJĄCEGO, BRANŻA, NR UPRAWNIEŃ BUDOWLANYCH	PODPIS	NAZWA OBIEKTU BUDOWLANEGO: Widow□□z z□d□□ze□em przy boi□ku piłki □ożnej w r□m□□h z□d□□i□p□ : „Przebudow□, rozbudow□ i budow□ obiektów z□budowy □portowej i kultury fizy□z□ej z tow□rzy□zą□ymi urządze□i□mi budowl□□ymi w rejo□ie uli□ul. Bro□ew□kiego i ul. Kr□kow□kiej w Chełmku”
PROJEKTANT ARCHITEKTURA I URBANISTYKA mgr inż. arch. Jacek Niedźwiedzki upr.proj. 199/81 K-ce w spec. arch. bez ograniczen		
SPRAWDZAJACY ARCHITEKTURA I URBANISTYKA mgr inż. arch. Katarzyna Wątor upr.proj. 53/10/SLOKK/II w spec. arch. bez ograniczeń		TYTUŁ RYSUNKU: PROJEKT TECHNICZNY
		ZESTAWIENIE STOLARKI
		DATA SPORZĄDZENIA i SPRAWDZENIA RYSUNKU: 15-06-2026
INWESTOR: Gmina Chełmek ul. Krakowaska 11 , 32-660 Chełmek	SKALA: 1:100	NR. RYS. DW01

NINIEJSZY PROJEKT CHRONIONY JEST PRAWEM AUTORSKIM.